polini motori®
trasforma il meglio in 'massimo'

THOR 200

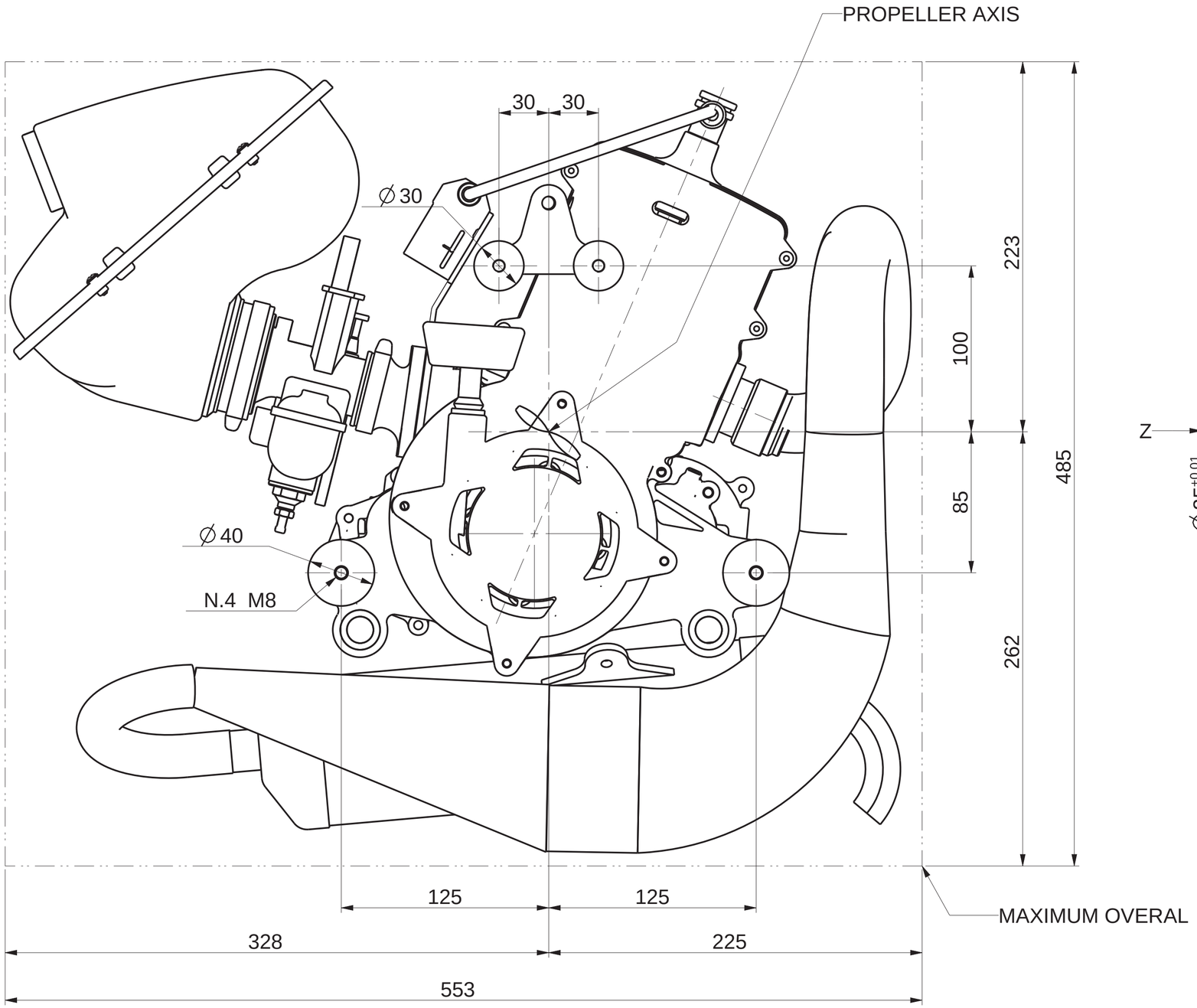

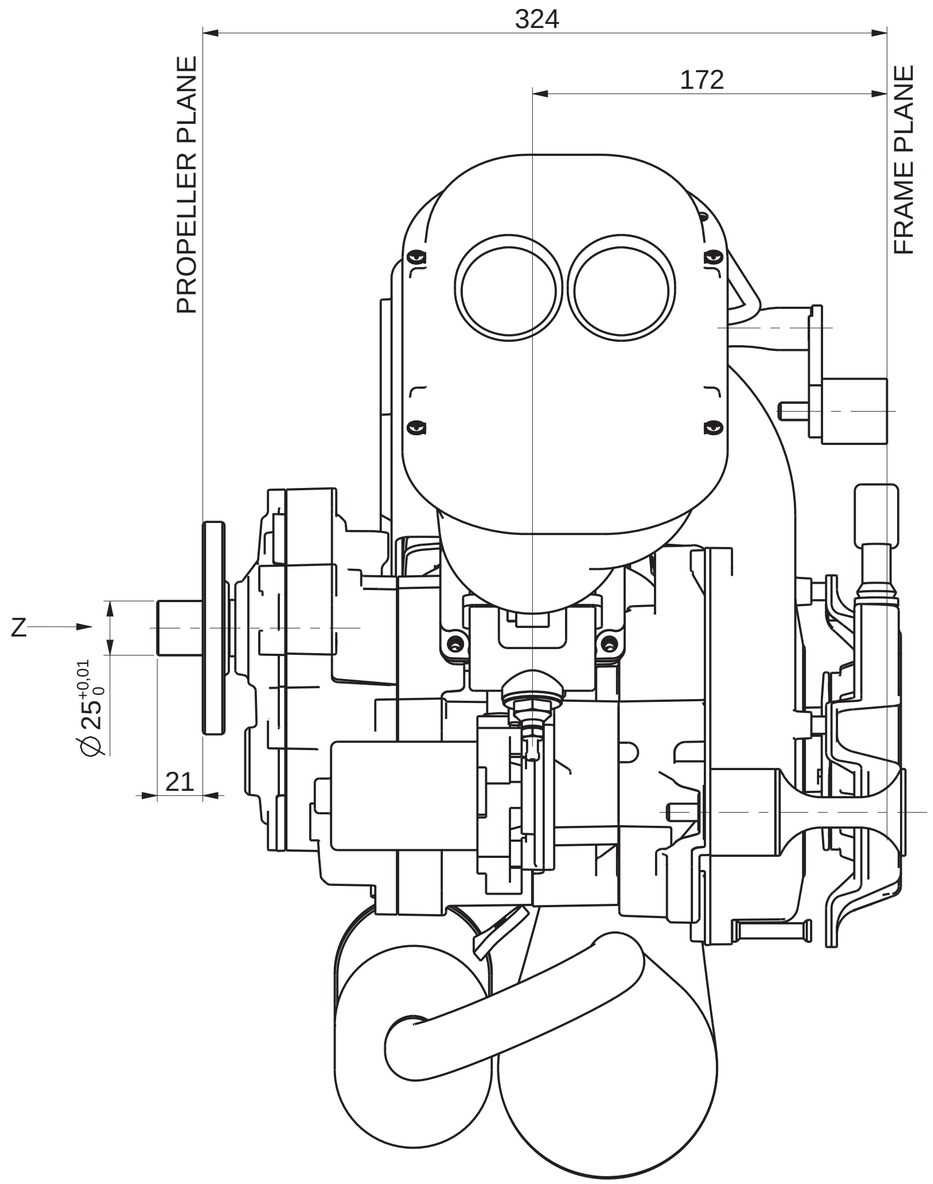

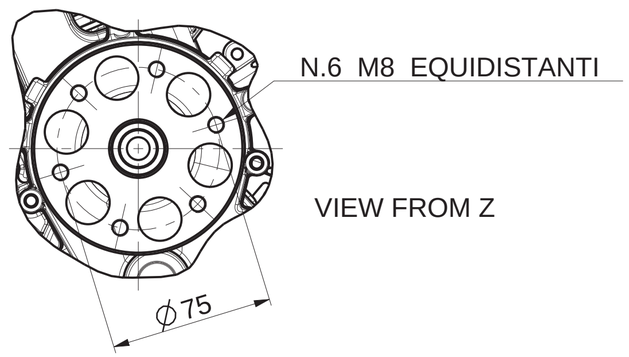

929-000-000